IDROPROGETTI - INGEGNERIA IDRAULICA E AMBIENTALE

COMUNE DI CAPRAIA - LIMITE
PROVINCIA DI FIRENZE

REALIZZAZIONE D'INTERVENTI PER LA MESSA IN SICUREZZA IDRAULICA DEI CENTRI ABITATI DI CAPRAIA FIORENTINA E LIMITE SULL'ARNO - RIO GUIDI E RIO RATTO

PROGETTO ESECUTIVO - PRIMO LOTTO

RIO GUIDI - RIO RATTO
DIMENSIONI ATTRAVERSAMENTI

TAV. 11

SCALA: varie

OPERA	ARGOMENTO	DOCUMENTO	FASE	PROGRESSIVO	REVISIONE
ODI	SI	ST	D	005	2

FORMATO:
CARTELLA: POS.:
FILE: PLT:

REV.	DESCRIZIONE	DATA	REDATTO	VERIFICATO	APPROVATO
4					
3					
2					
1					
0		03/2005			

IL PROGETTISTA:

ING. ENRICO GALIGANI

VIA MANNELLI 167 - 50132 FIRENZE - TEL. 055/573274 - FAX 055/5534914 - Email : idroprogetti@firenze.net

RIO GUIDI - PLANIMETRIA DI PROGETTO
SCALA 1:2000

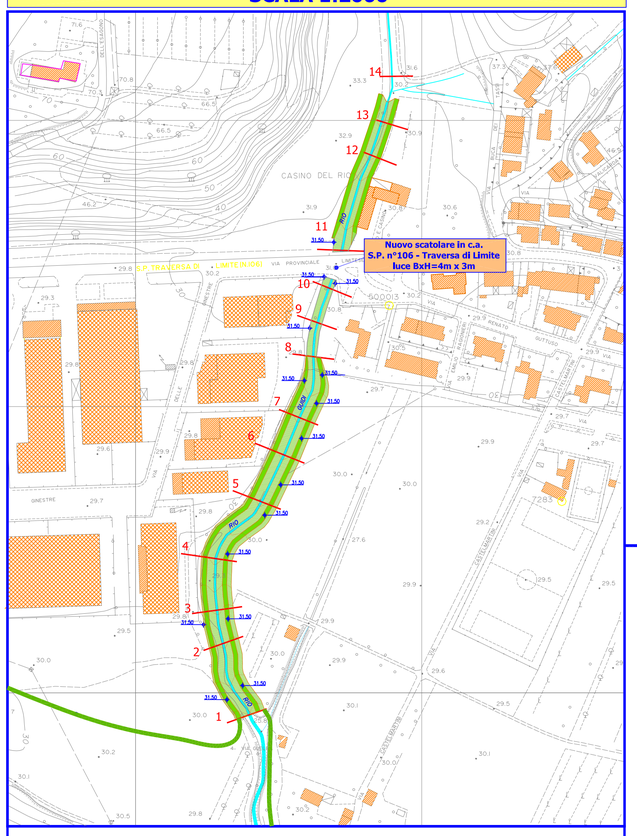

RIO RATTO - PLANIMETRIA DI PROGETTO
SCALA 1:2000

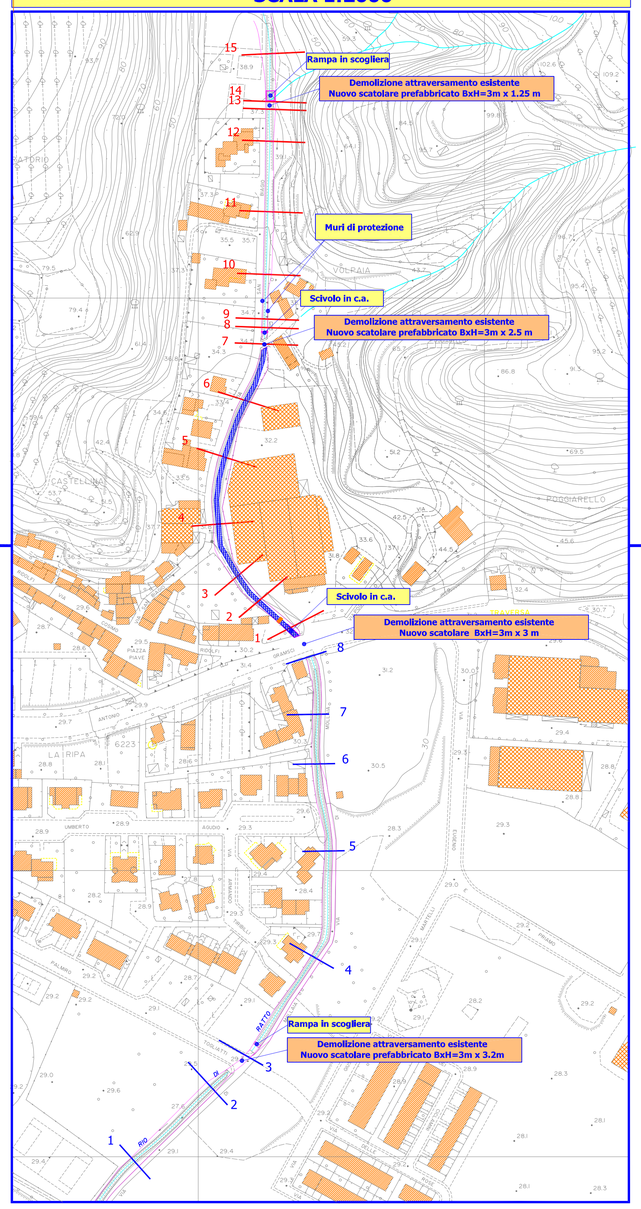

PARTICOLARE (1)
SEZIONE TIPO SCATOLARE S.P. 106
ATTRAVERSAMENTO RIO GUIDI - vista da monte
SCALA 1:25

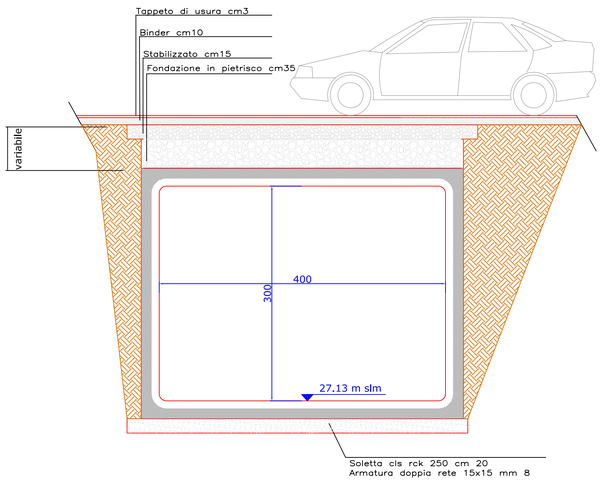

PARTICOLARE (2)
SEZIONE TIPO SCATOLARE VIA SAN BIAGIO
(sez. 13) ATTRAVERSAMENTO RIO RATTO
SCALA 1:25

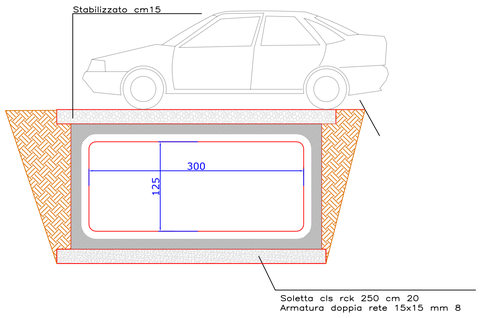

PARTICOLARE (3)
SEZIONE TIPO SCATOLARE VIA SAN BIAGIO
(sez. 7) ATTRAVERSAMENTO RIO RATTO
SCALA 1:25

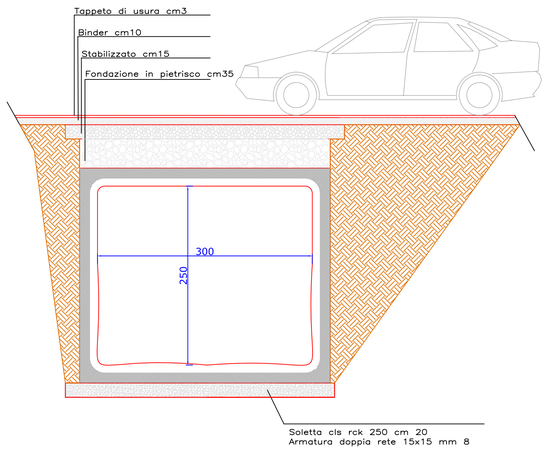

PARTICOLARE (4)
SEZIONE TIPO SCATOLARE S.P. 106
ATTRAVERSAMENTO RIO RATTO
SCALA 1:25

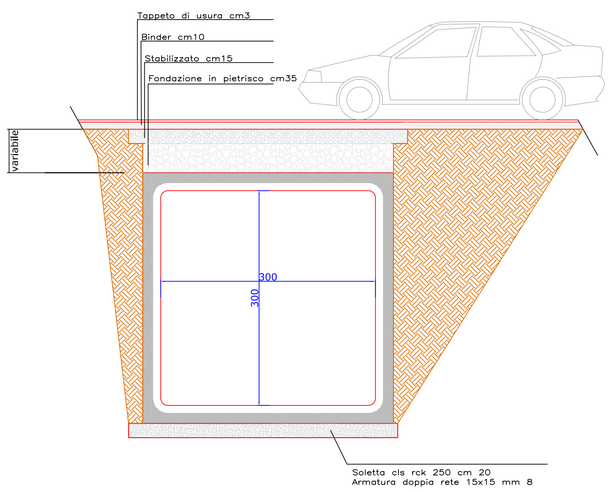
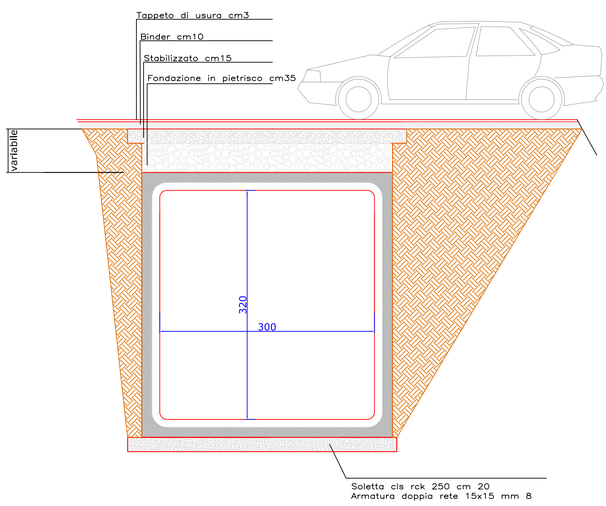
PARTICOLARE (5)
SEZIONE TIPO SCATOLARE VIA PALMIRO TOGLIATTI
ATTRAVERSAMENTO RIO RATTO
SCALA 1:25