IDROPROGETTI - INGEGNERIA IDRAULICA E AMBIENTALE

COMUNE DI CAPRAIA - LIMITE
PROVINCIA DI FIRENZE

REALIZZAZIONE D'INTERVENTI PER LA MESSA IN SICUREZZA IDRAULICA DEI CENTRI ABITATI DI CAPRAIA FIORENTINA E LIMITE SULL'ARNO - RIO GUIDI E RIO RATTO

PROGETTO ESECUTIVO - PRIMO LOTTO

CASSA DI ESPANSIONE A BOCCA TARATA
RIO RATTO
PARTICOLARI COSTRUTTIVI

TAV. 12

SCALE: VARIE

OPERA	ARGOMENTO	DOCUMENTO	FASE	PROGRESSIVO	REVISIONE
O D I	S I	S T D	0 0 5		2

FORMATO:
CARTELLA: POS.:
FILE: PLT:

REV.	DESCRIZIONE	DATA	REDATTO	VERIFICATO	APPROVATO
4					
3					
2					
1					
0		03/2005			

IL PROGETTISTA:

ING. ENRICO GALIGANI

VIA MANNELLI 167 - 50132 FIRENZE - TEL. 055/573274 - FAX 055/5534914 - Email : idroprogetti@firenze.net

PLANIMETRIA

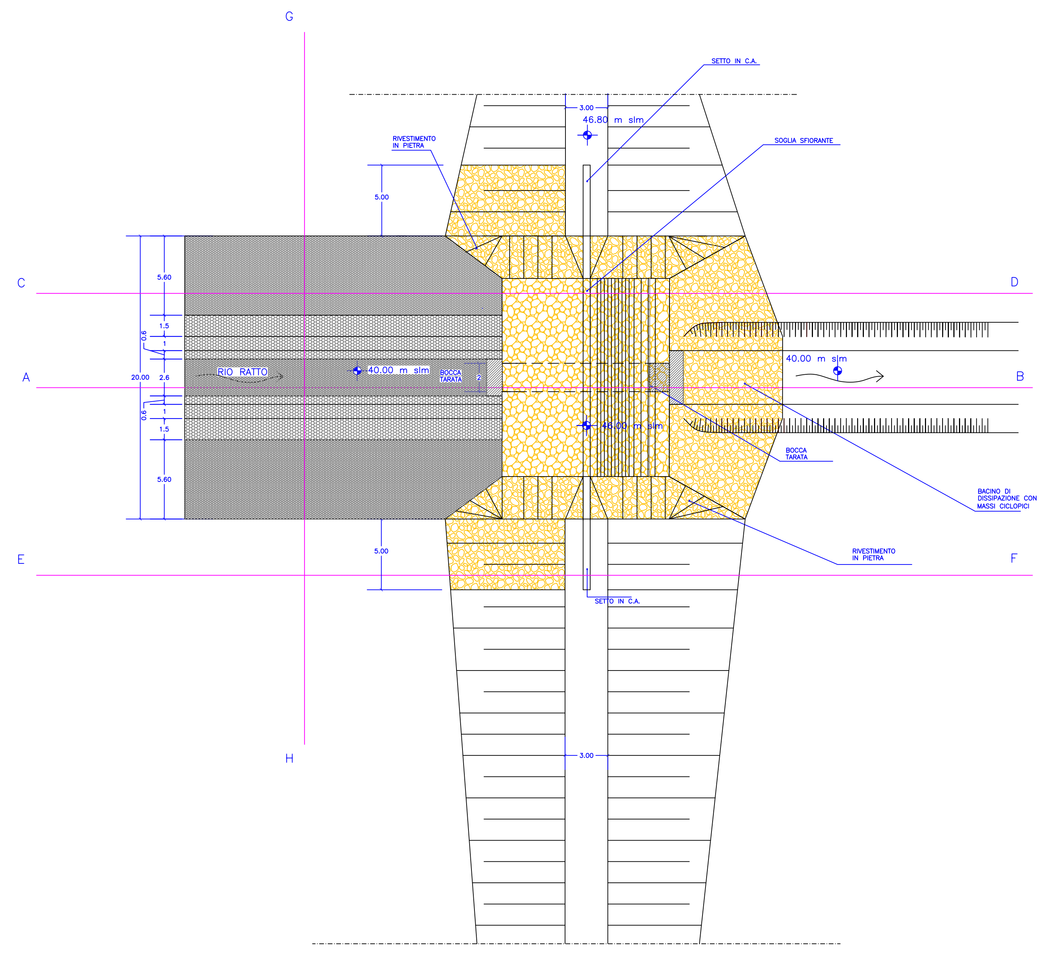

Scala 1:200

SEZIONE A–B

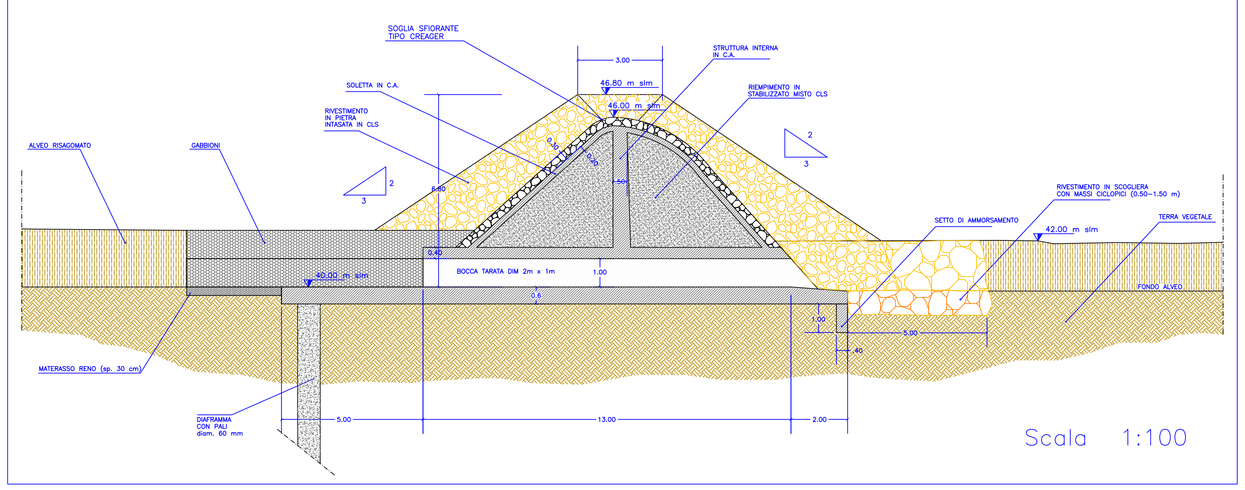

Scala 1:100

SEZIONE C–D

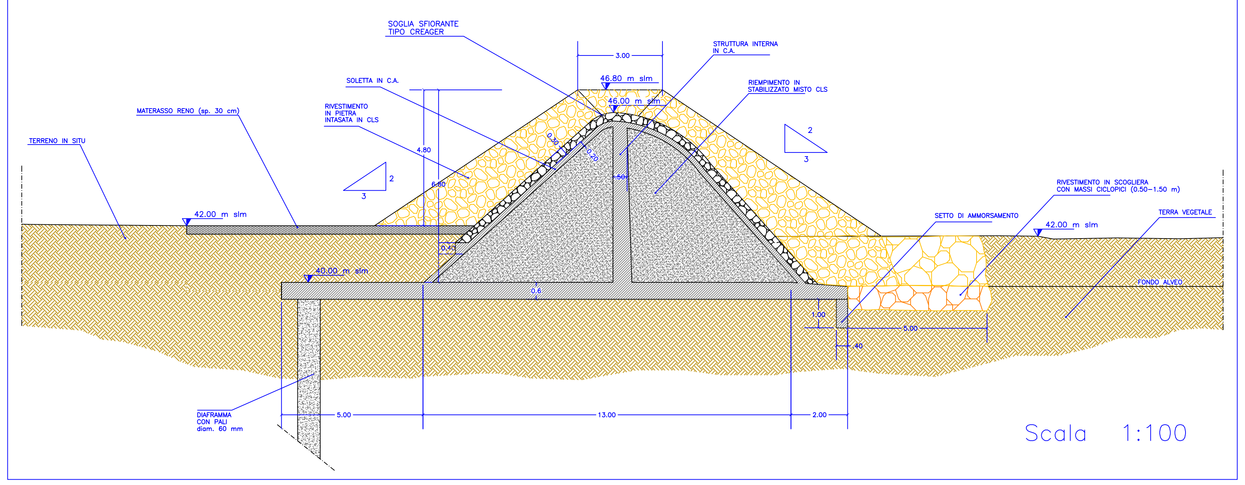

Scala 1:100

SEZIONE E–F

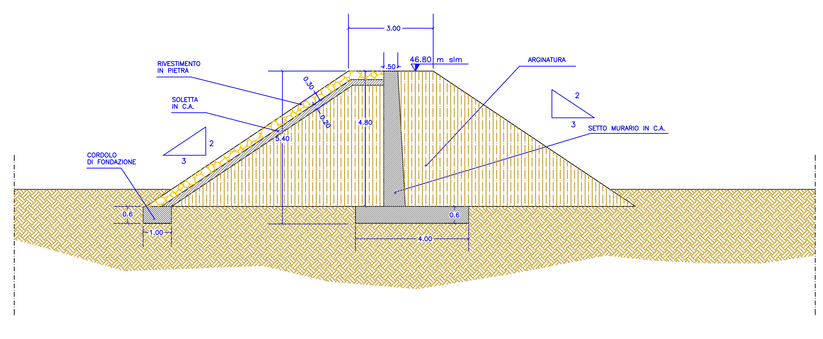

Scala 1:100

SEZIONE G–H

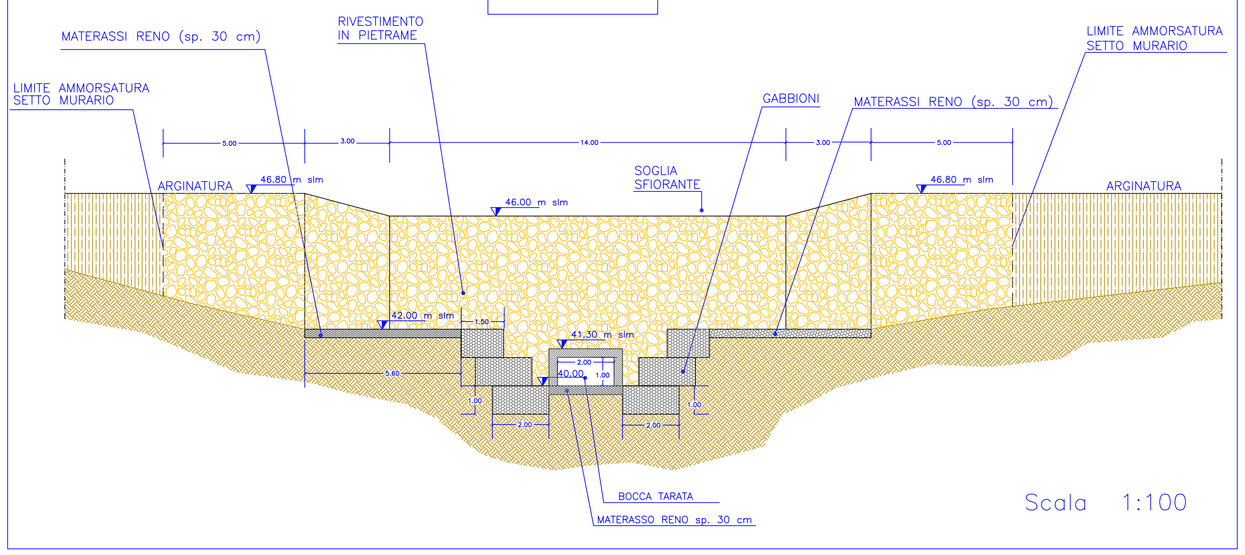

Scala 1:100